第50回全日本教職員選手権大会

平成２３年８月１日－４日　松山市

一般男子単（ＭＳ）

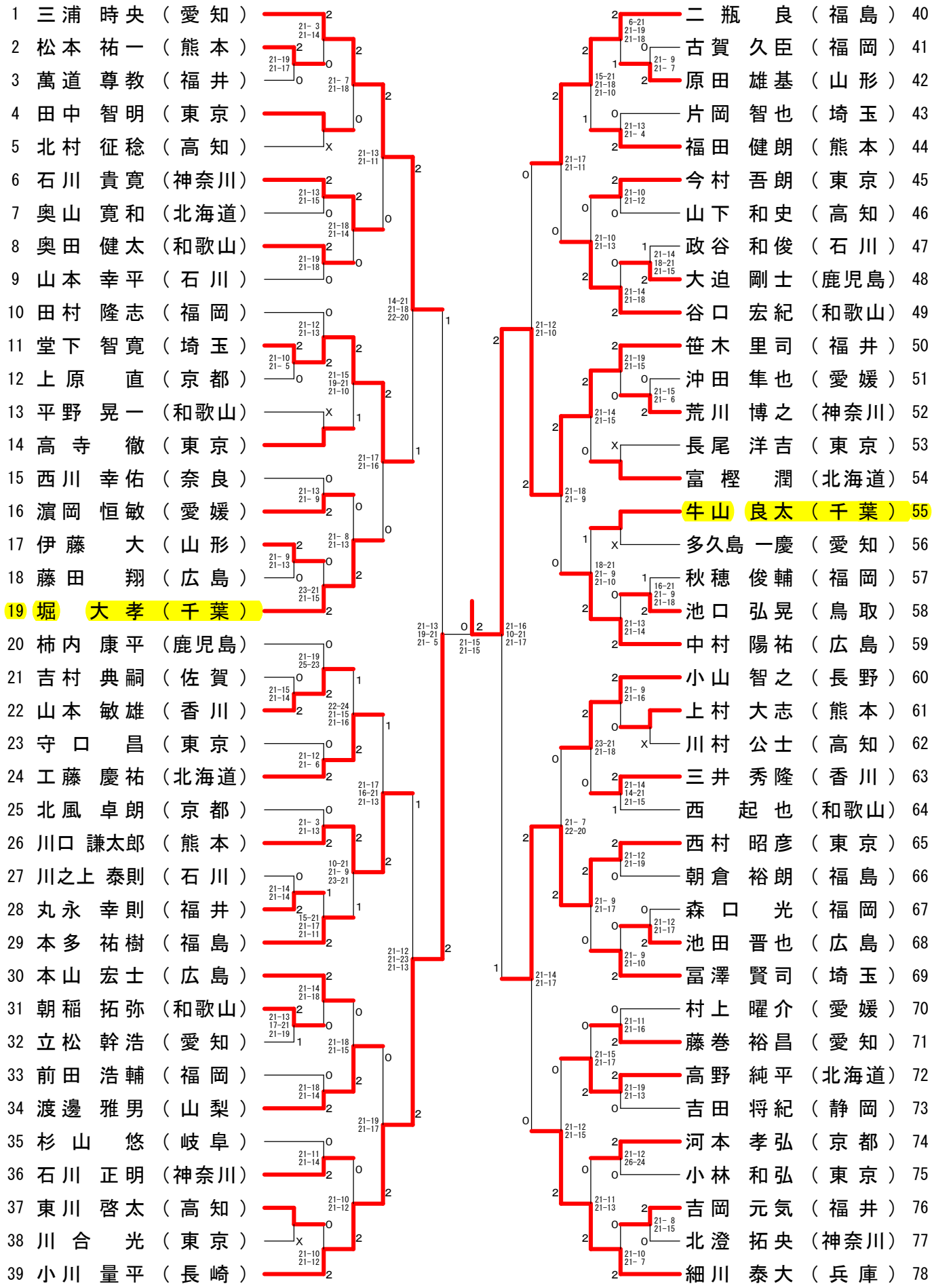

第50回全日本教職員選手権大会

平成２３年８月１日－４日　松山市

一般男子複（ＭＤ）

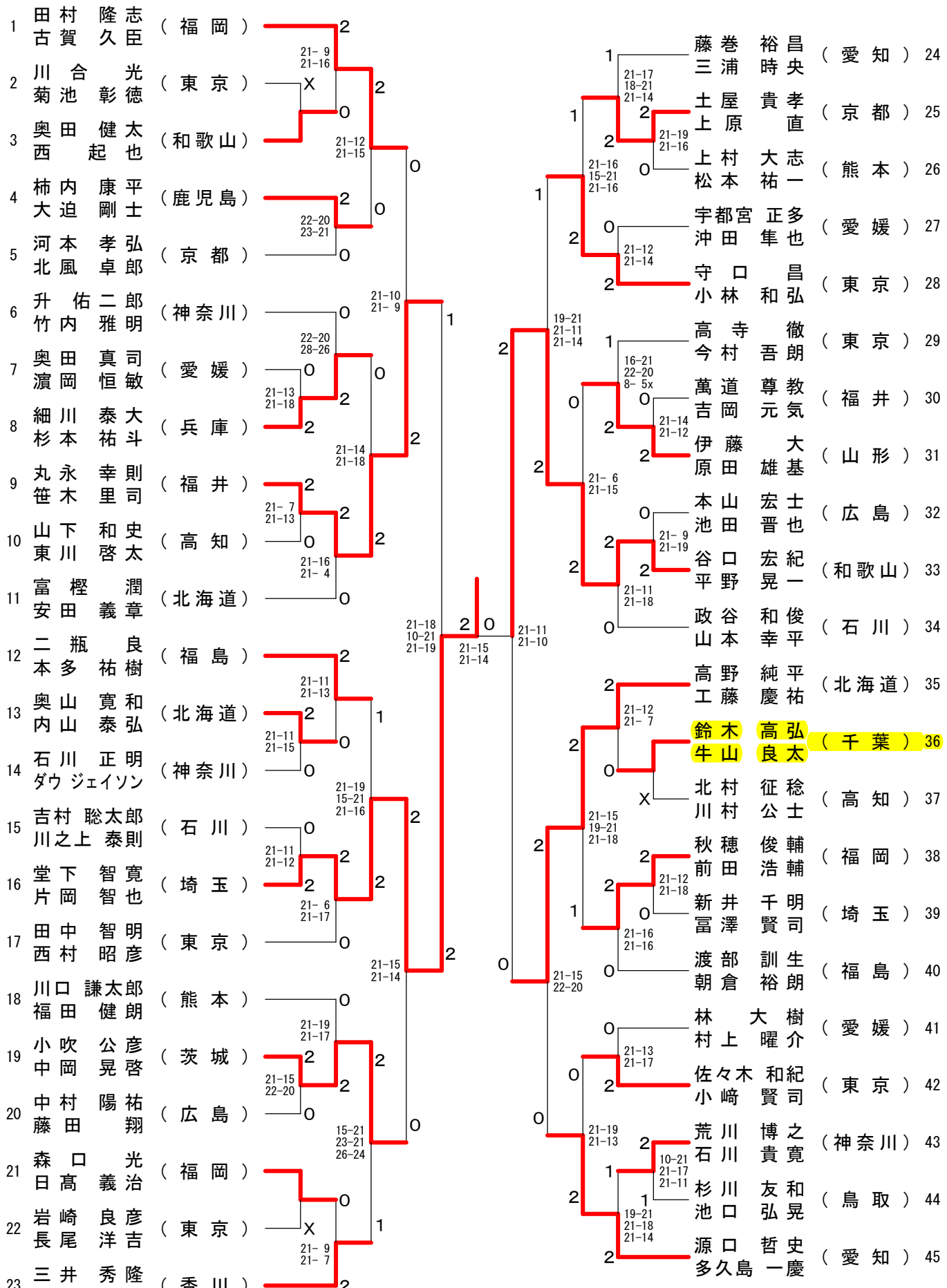

第50回全日本教職員選手権大会

平成２３年８月１日－４日　松山市

一般女子単（ＷＳ）

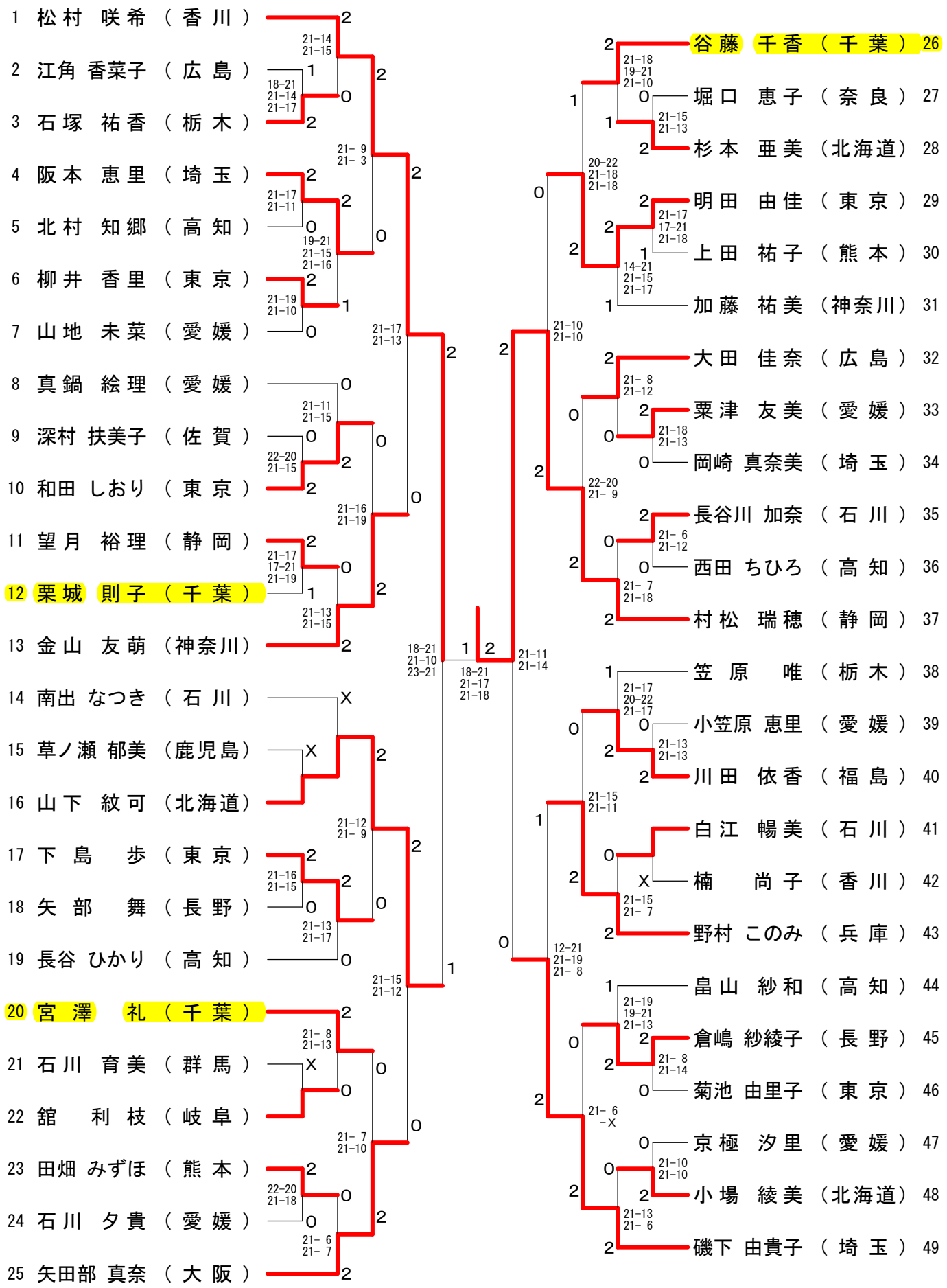

第50回全日本教職員選手権大会

平成２３年８月１日－４日　松山市

一般女子複（ＷＤ）

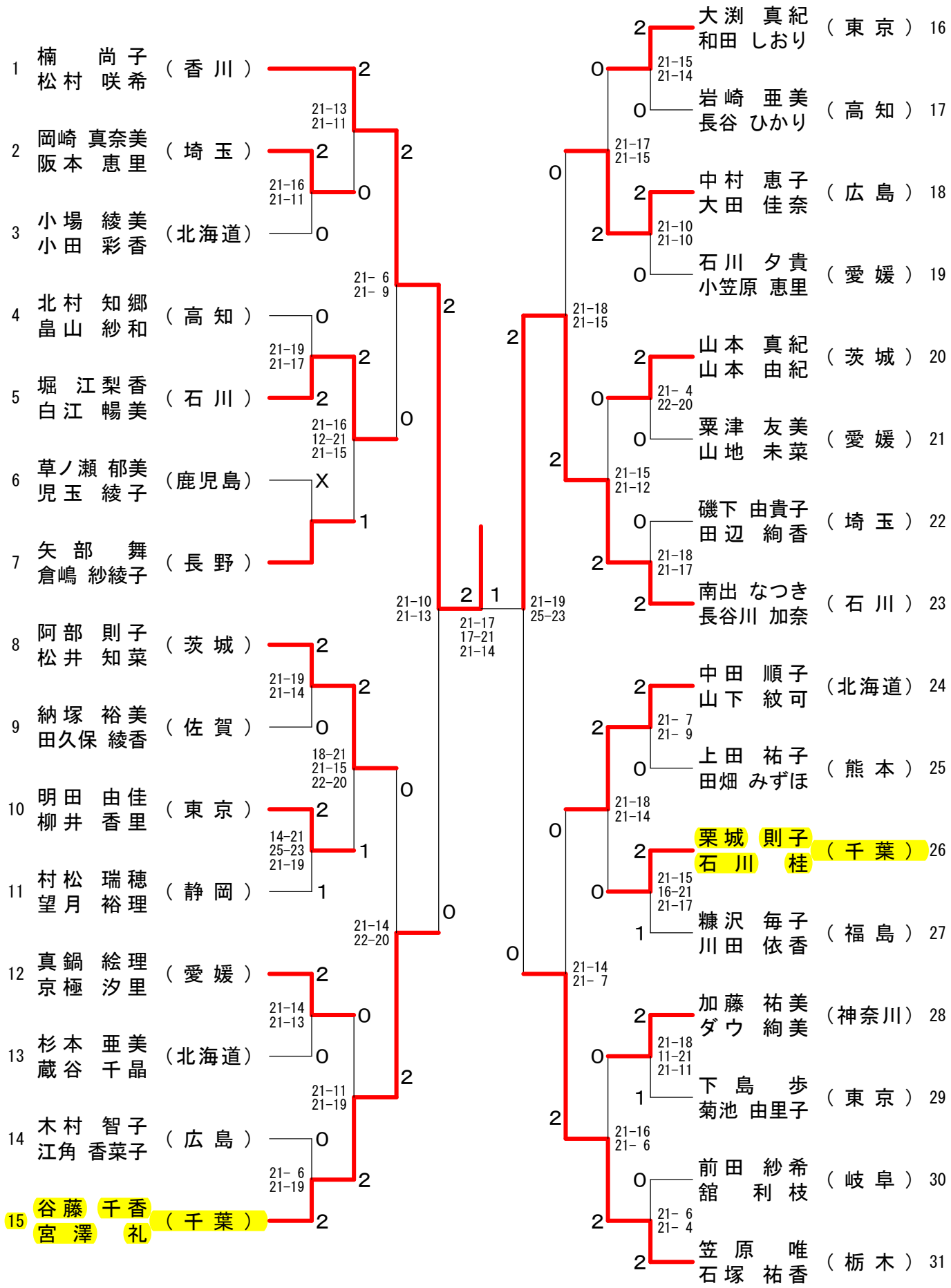

第50回全日本教職員選手権大会

平成２３年８月１日－４日　松山市

男子30歳以上単（３０ＭＳ）

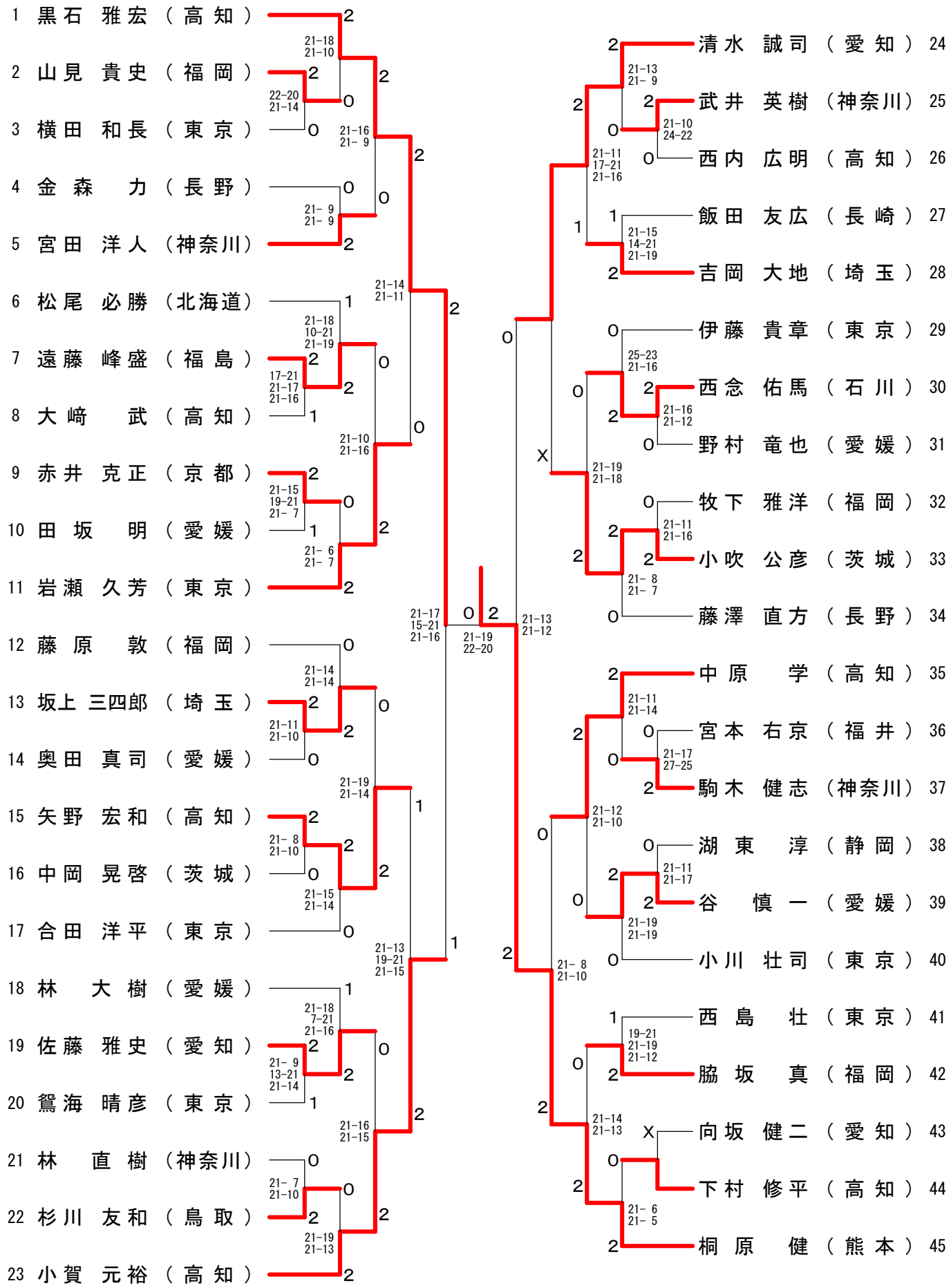

第50回全日本教職員選手権大会

平成２３年８月１日－４日　松山市

男子40歳以上単（４０ＭＳ）

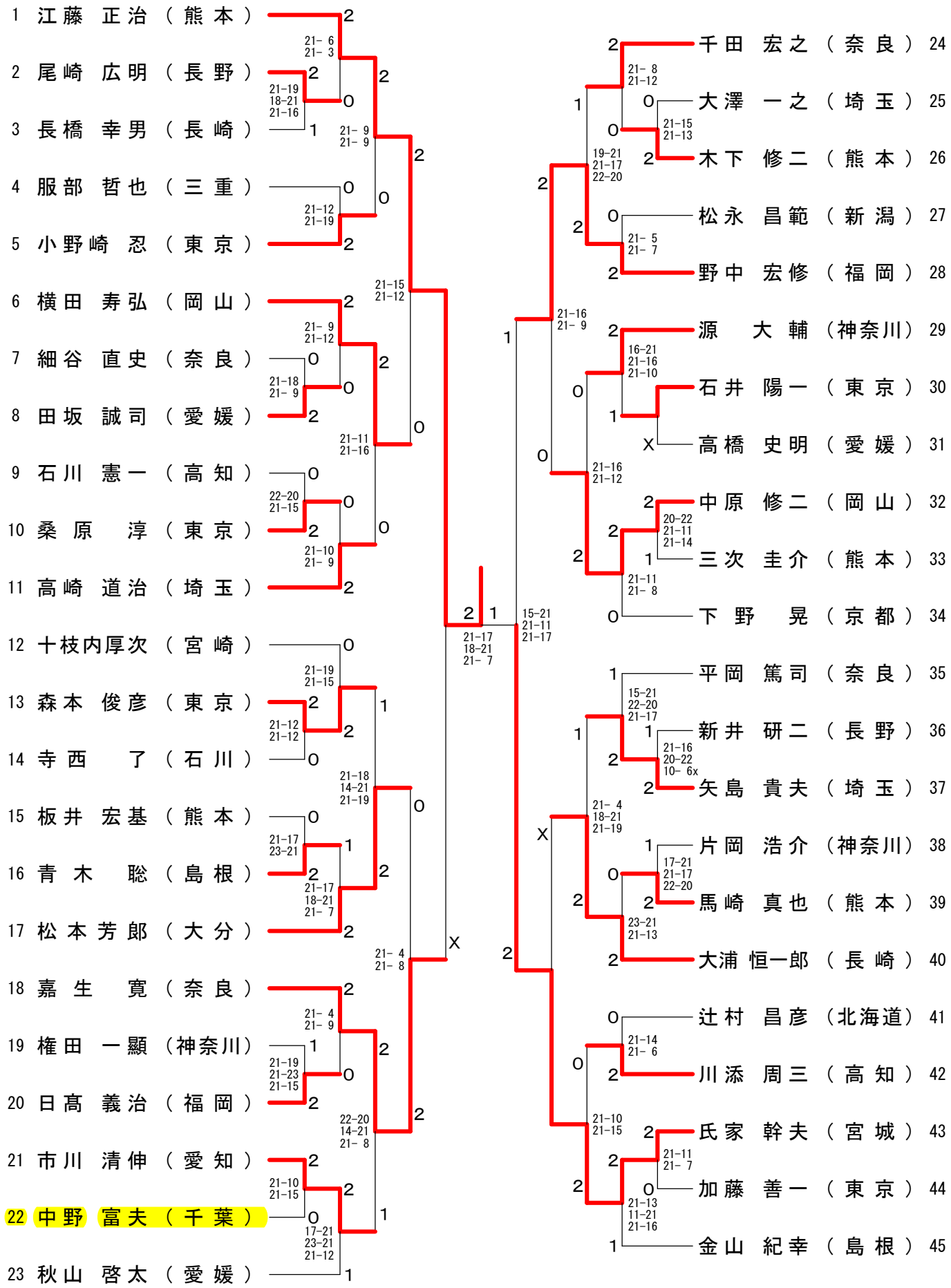

第50回全日本教職員選手権大会

平成２３年８月１日－４日　松山市

男子50歳以上単（５０ＭＳ）

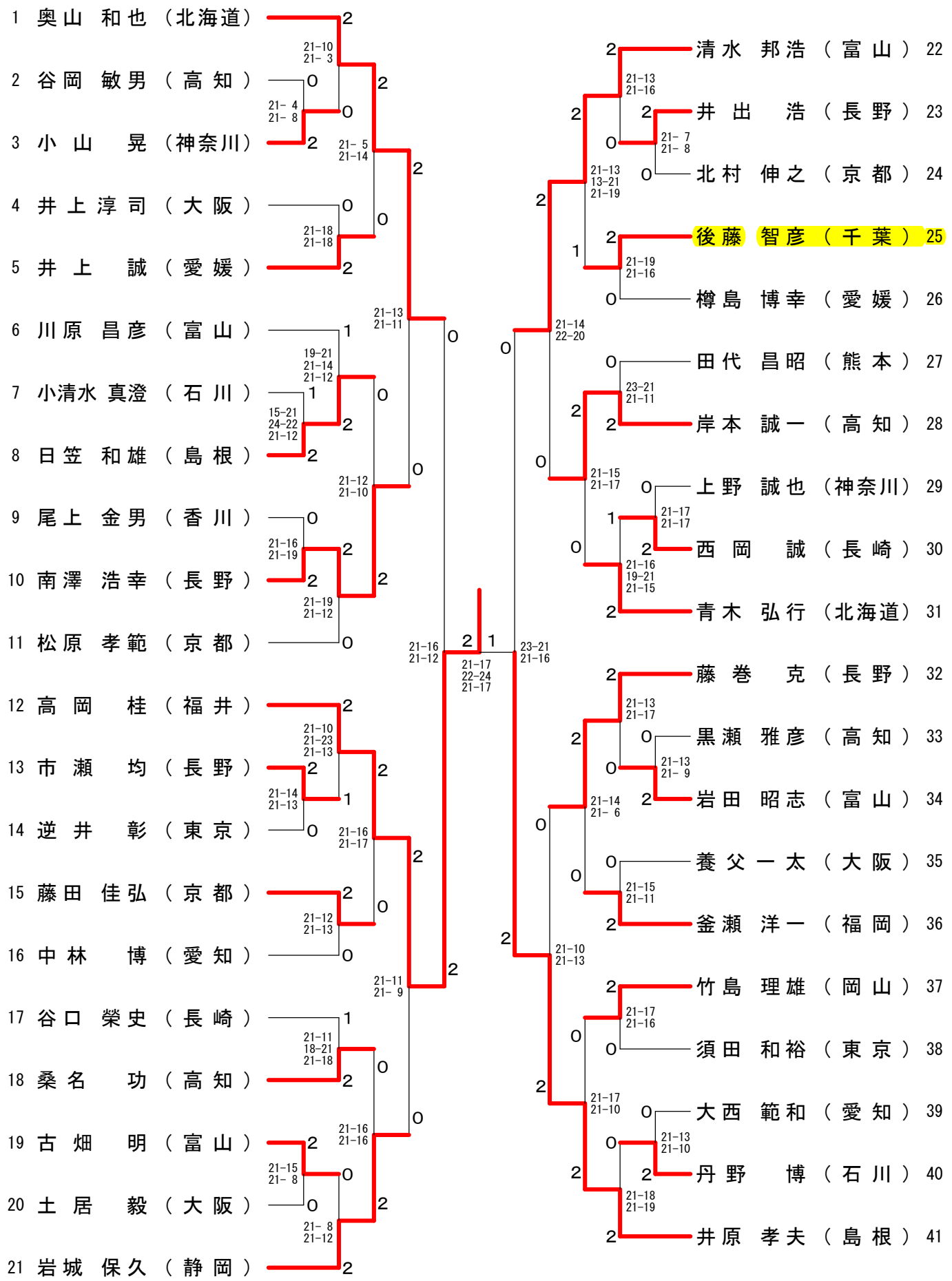

第50回全日本教職員選手権大会

平成２３年８月１日－４日　松山市

男子60歳以上単（６０ＭＳ）

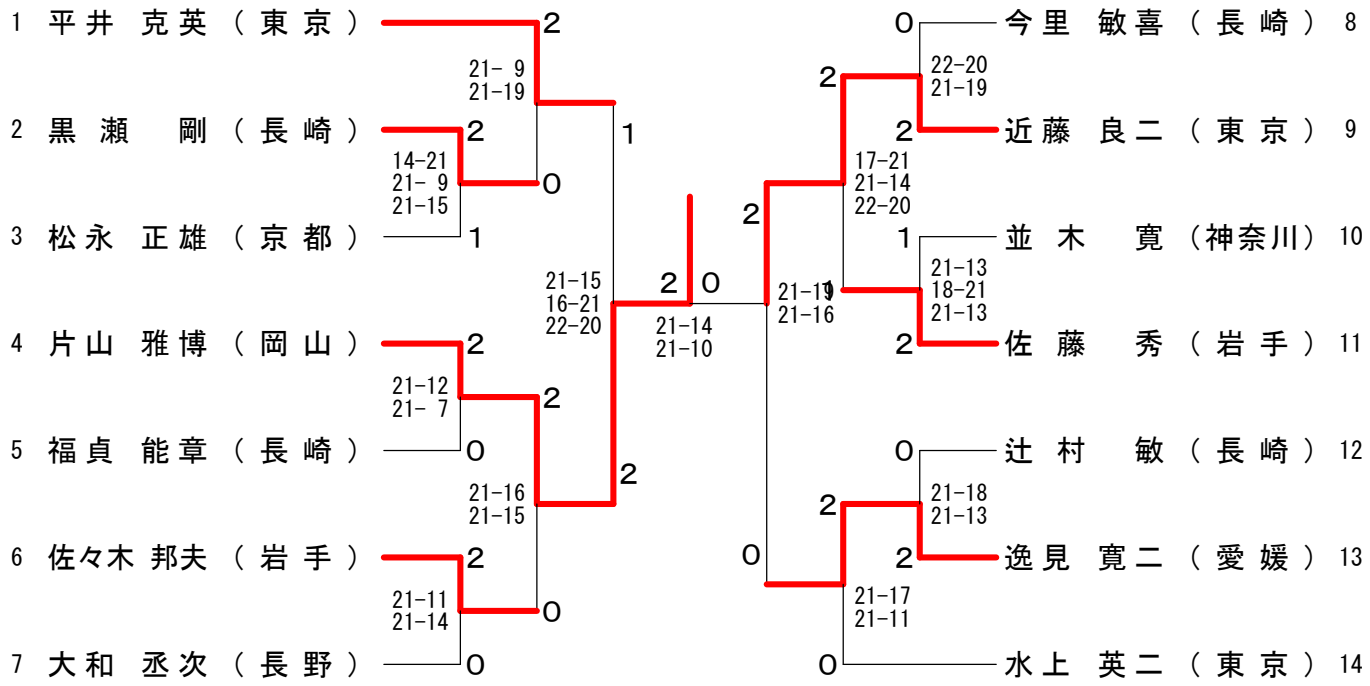

男子65歳以上単（６５ＭＳ）

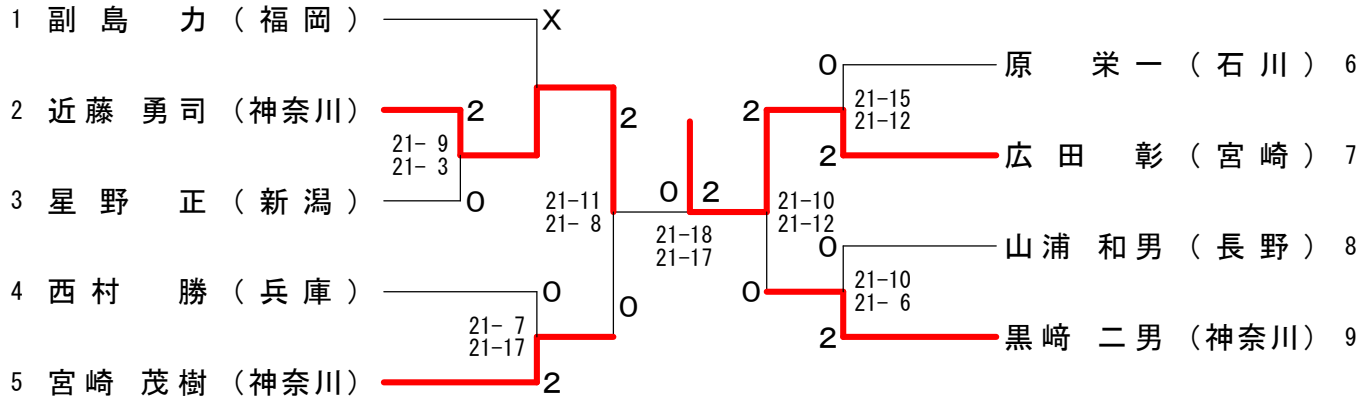

男子70歳以上単（７０ＭＳ）

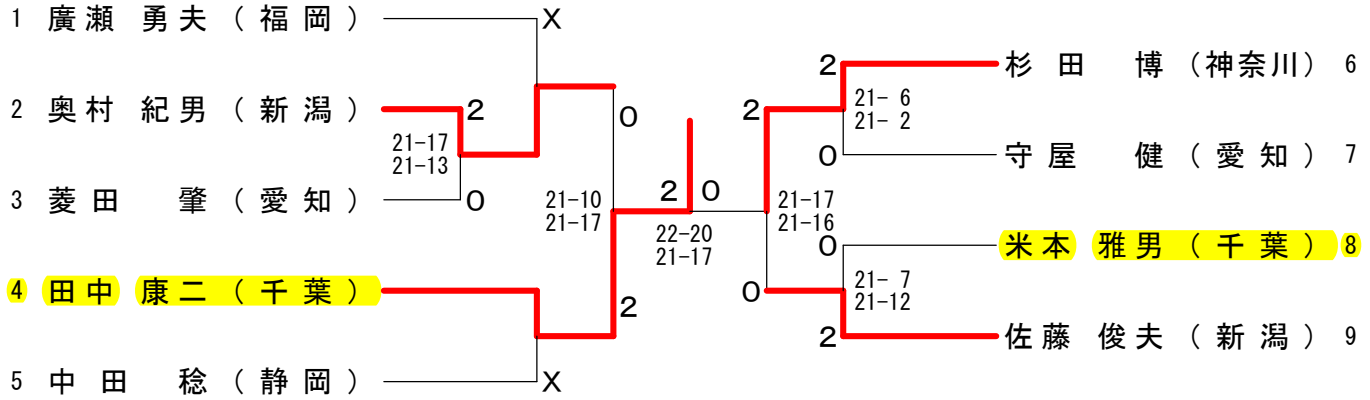

第50回全日本教職員選手権大会

平成２３年８月１日－４日　松山市

男子30歳以上複（３０ＭＤ）

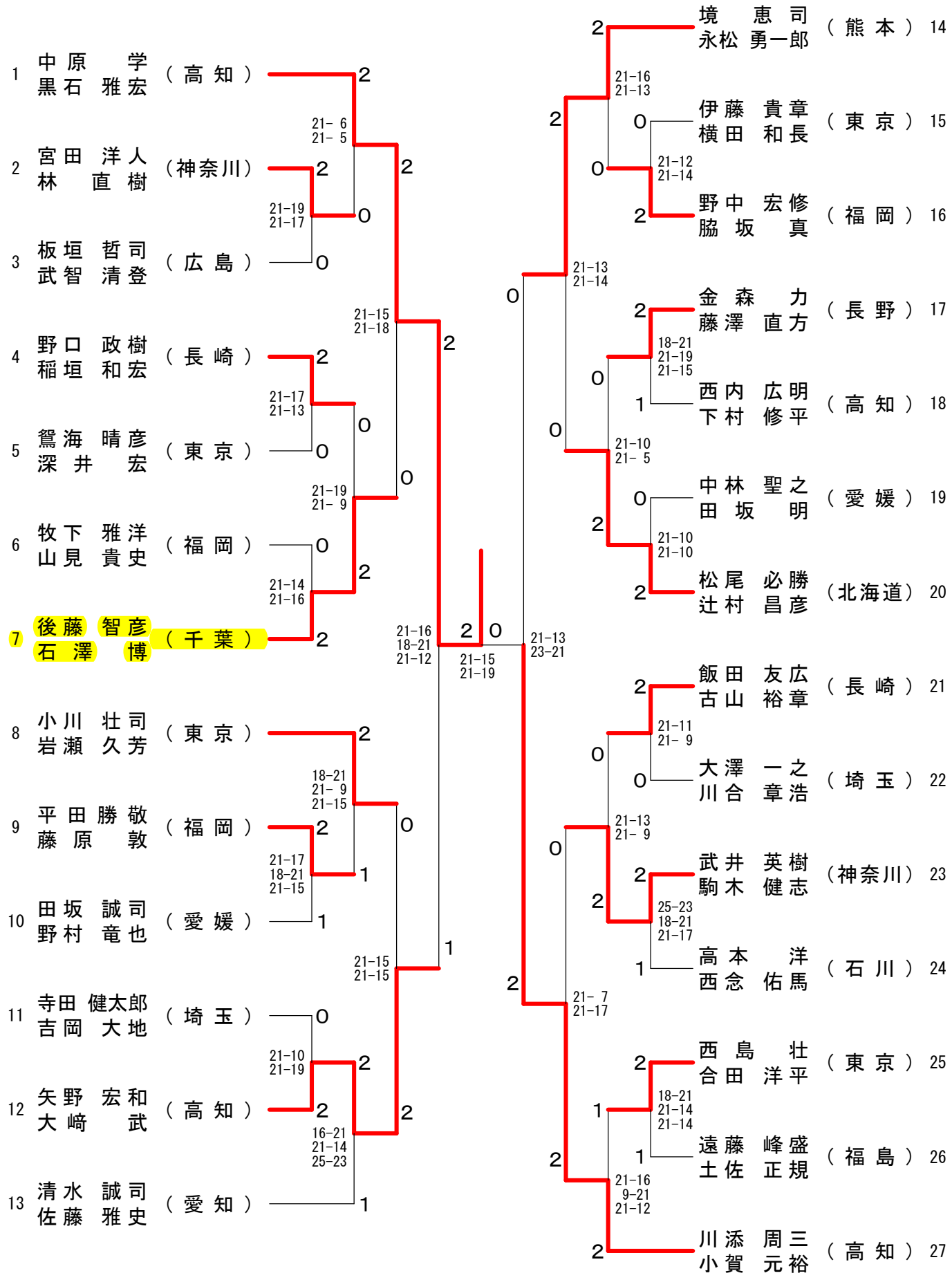

第50回全日本教職員選手権大会

平成２３年８月１日－４日　松山市

男子40歳以上複（４０ＭＤ）

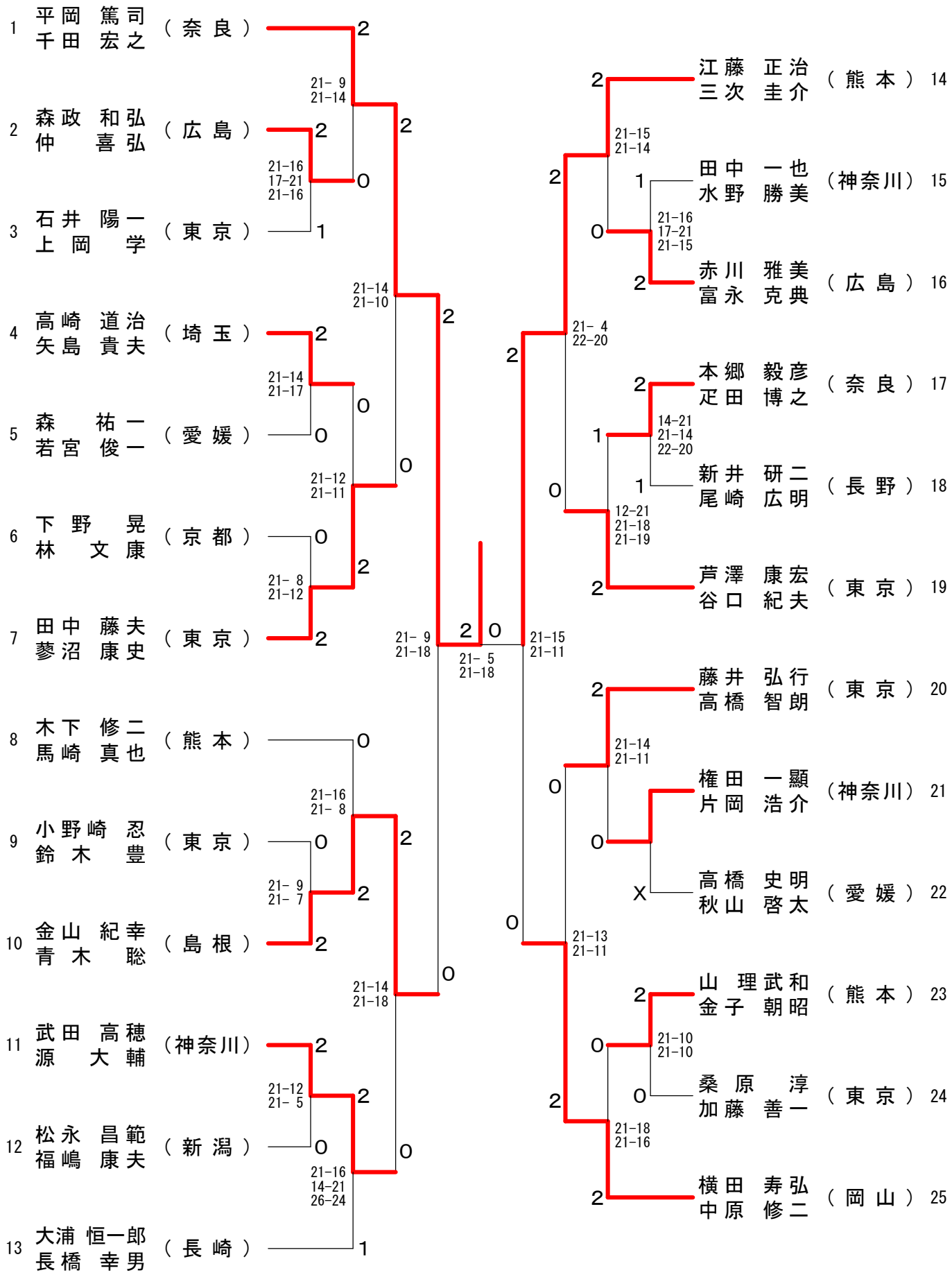

第50回全日本教職員選手権大会

平成２３年８月１日－４日　松山市

男子50歳以上複（５０ＭＤ）

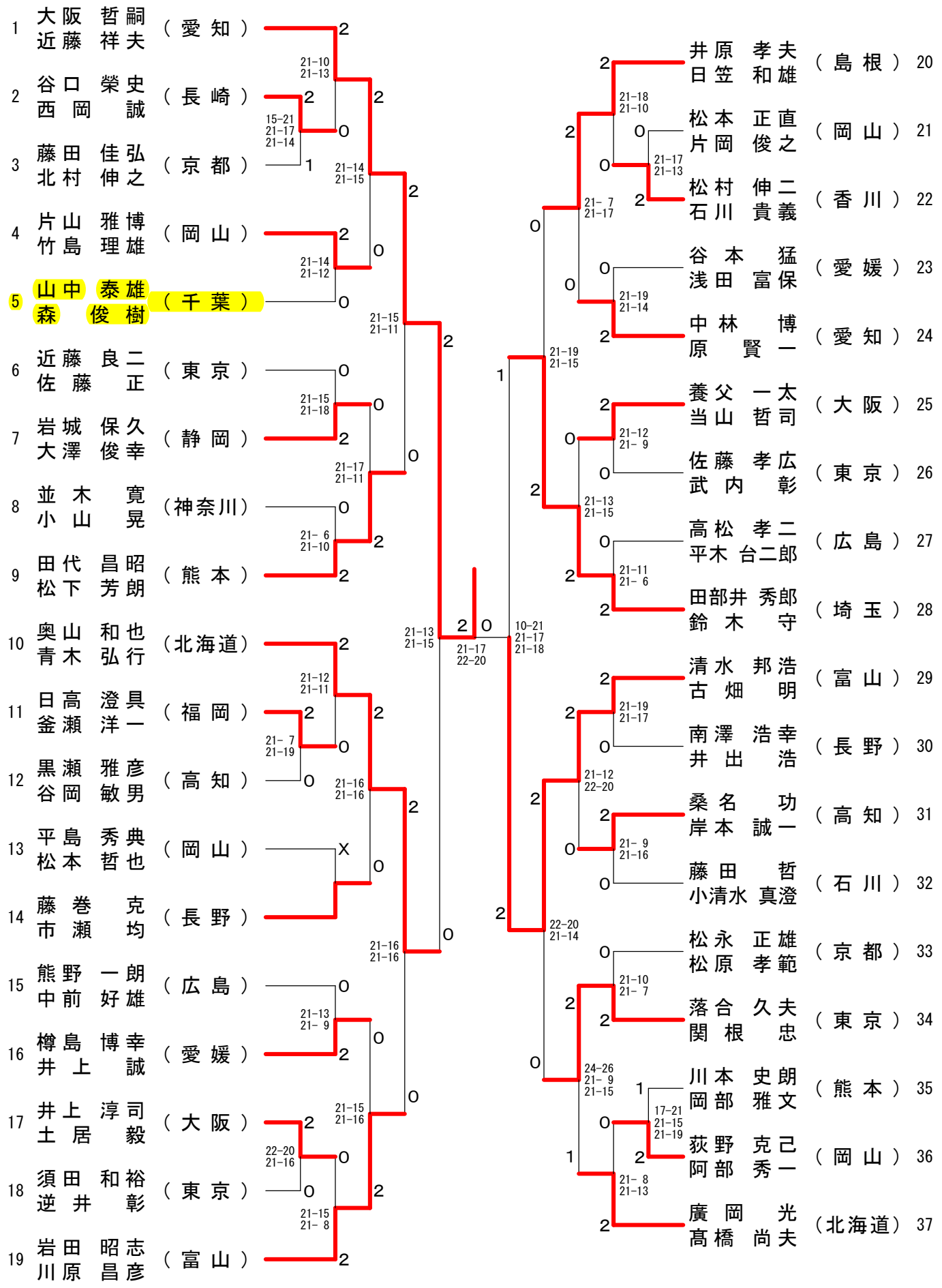

第50回全日本教職員選手権大会

平成２３年８月１日－４日　松山市

男子60歳以上複（６０ＭＤ）

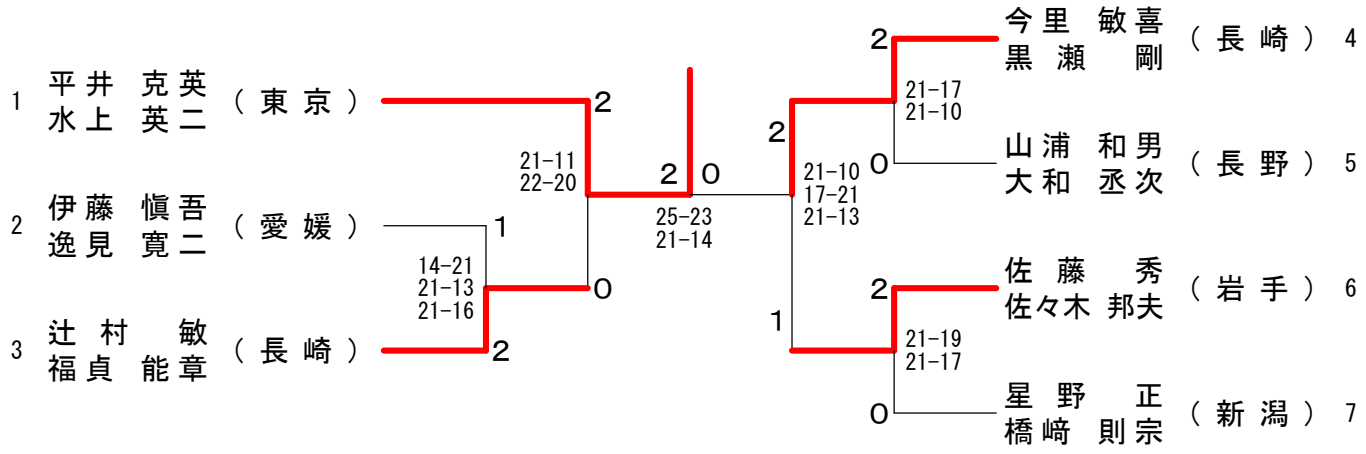

男子65歳以上複（６５ＭＤ）

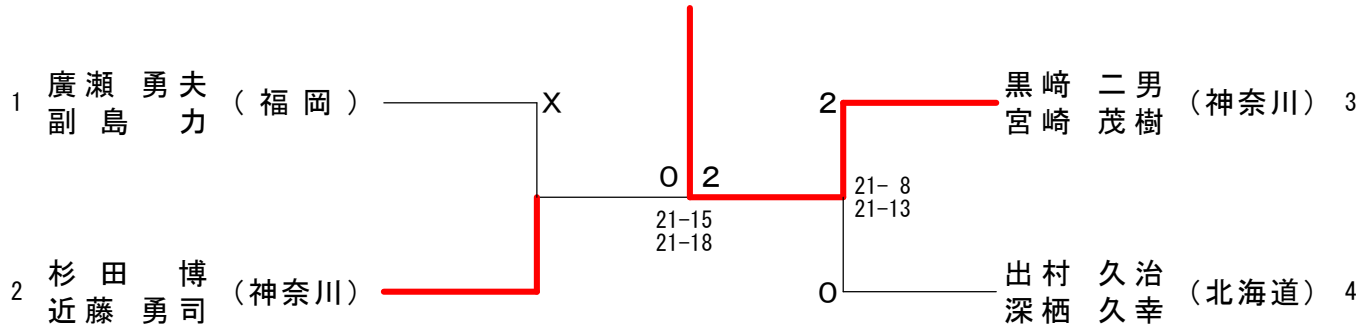

男子70歳以上複（７０ＭＤ）

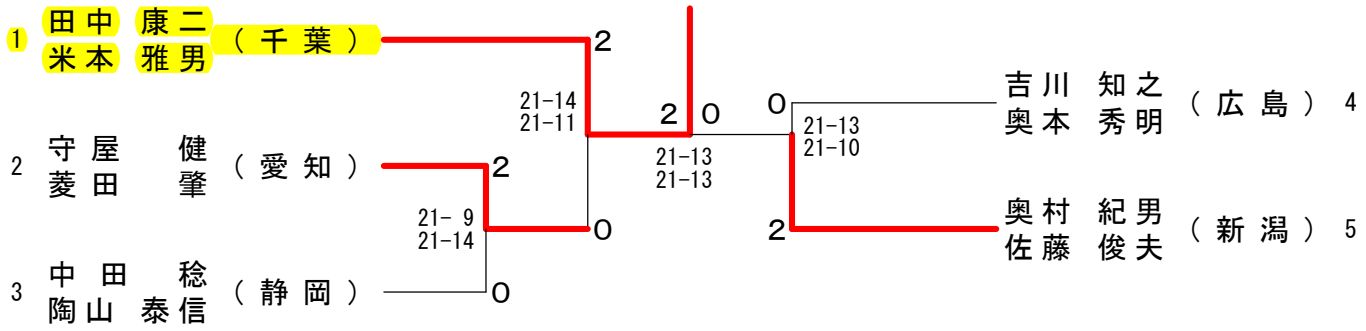

第50回全日本教職員選手権大会

平成２３年８月１日－４日　松山市

女子30歳以上単（３０ＷＳ）

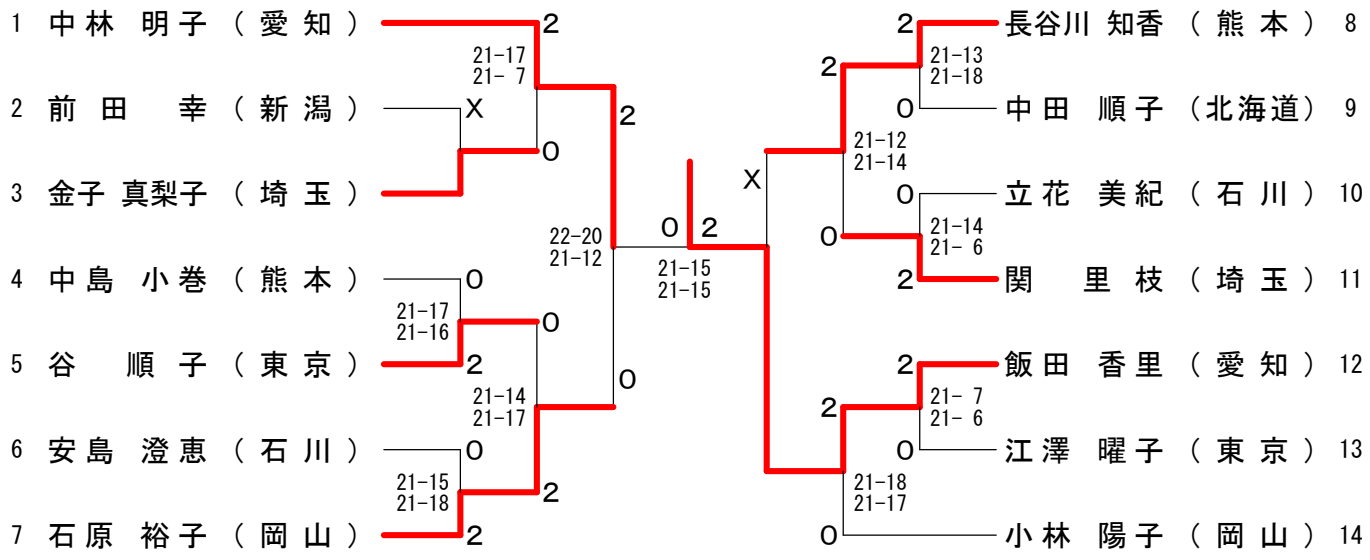

女子40歳以上単（４０ＷＳ）

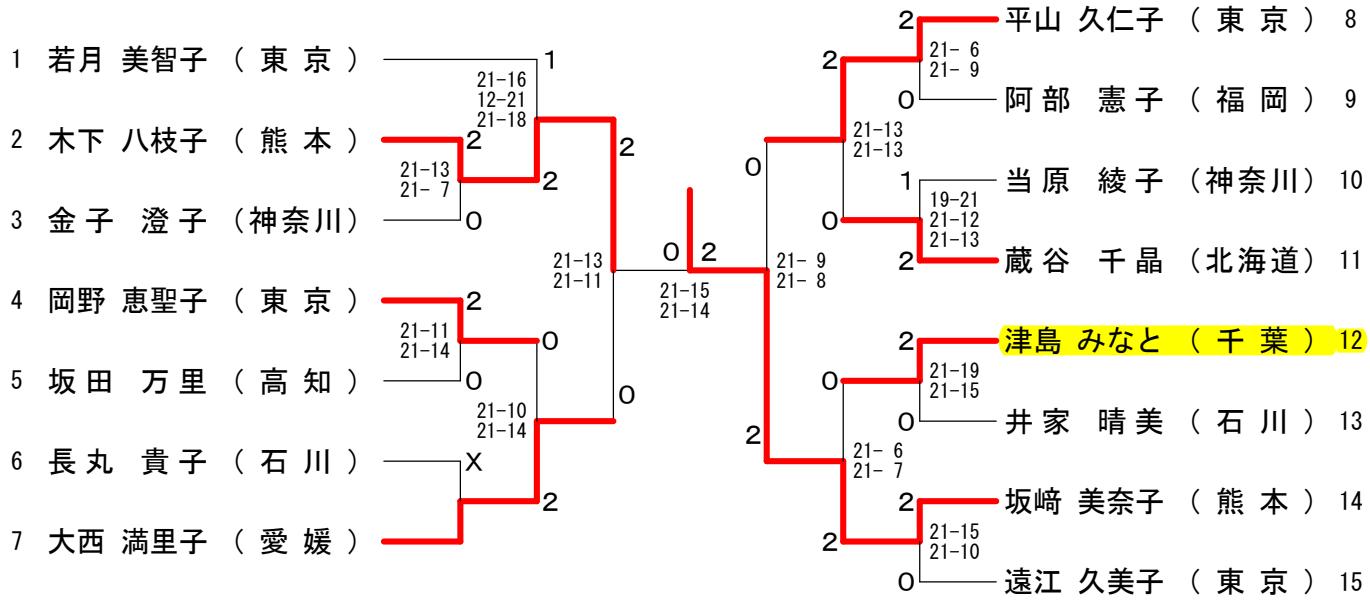

女子50歳以上単（５０ＷＳ）

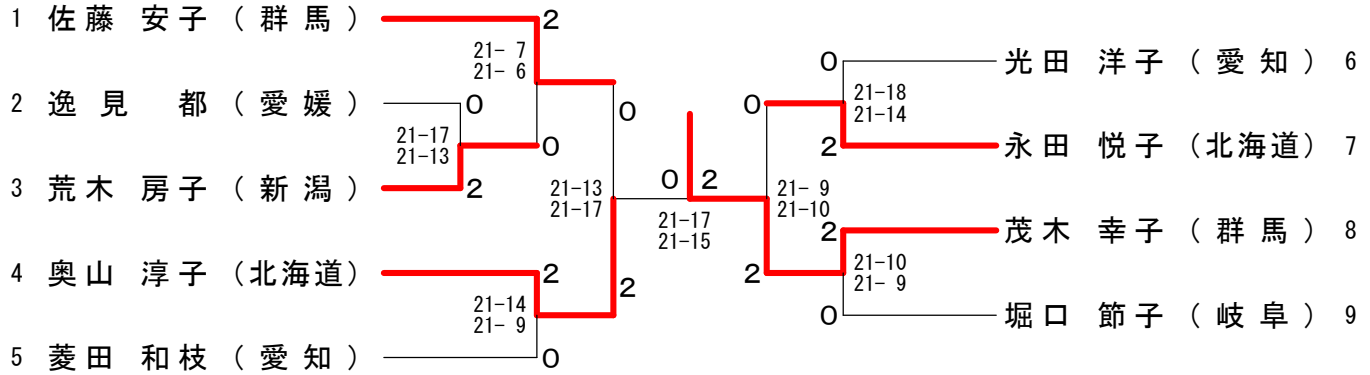

第50回全日本教職員選手権大会

平成２３年８月１日－４日　松山市

女子30歳以上複（３０ＷＤ）

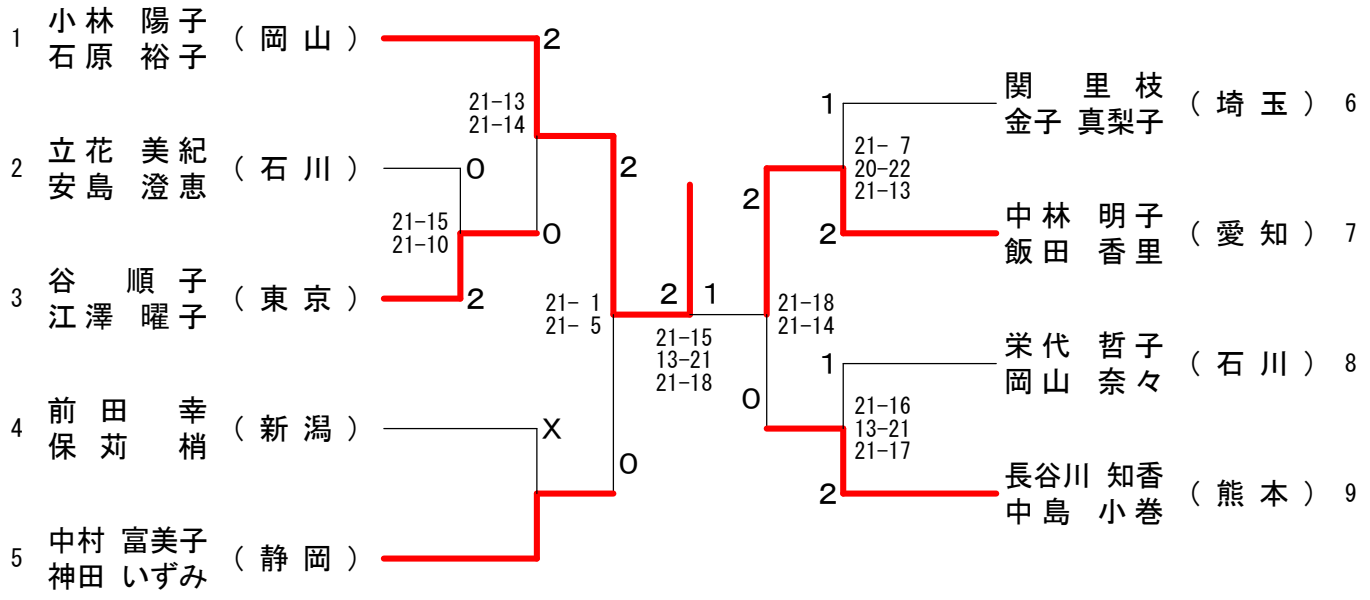

女子40歳以上複（４０ＷＤ）

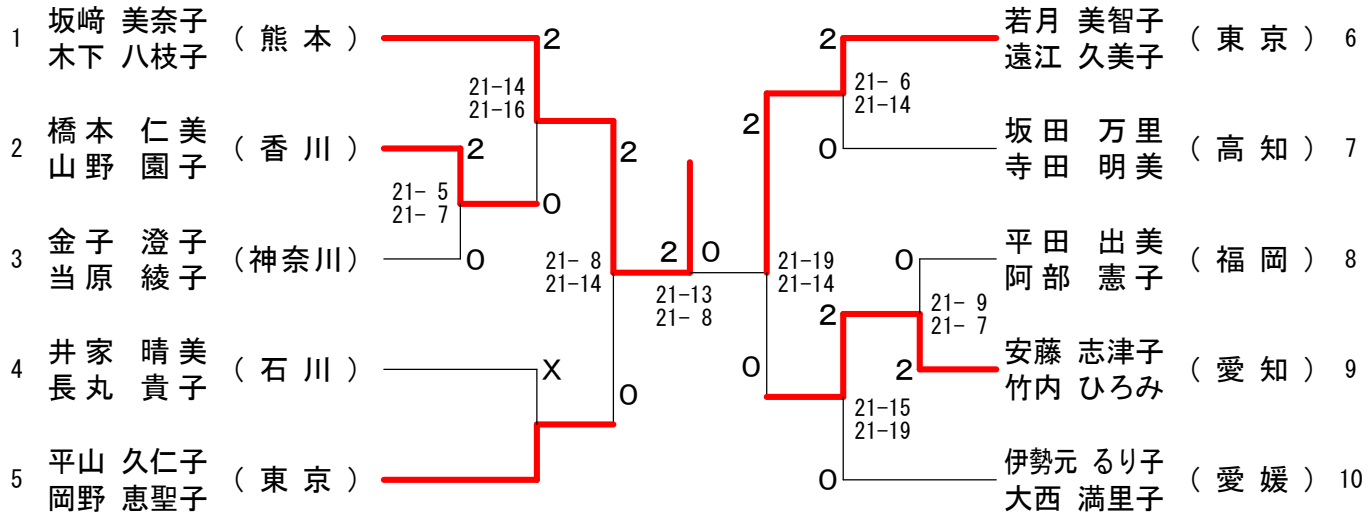
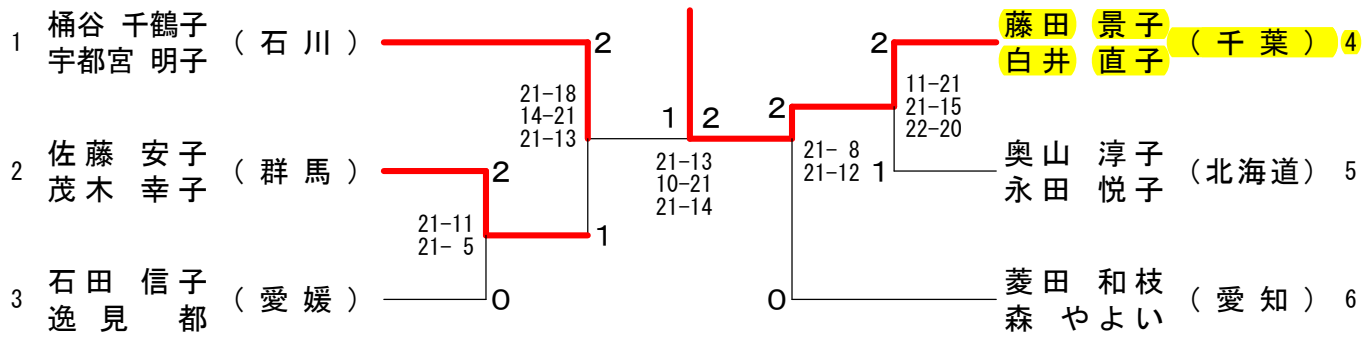
女子50歳以上複（５０ＷＤ）